版数 VER.	年月日 DATE	CN NO.	変更内容 DESCRIPTION	製図 DR.	担当 CHK.	査閲 APPD.	承認 APPD.
2	13/OCT/2005	058374	REVISED NOTE4		Y.TAKAGI	A.TAGO	Y.KUBOTA
3	13/APR/2018	024873	LOT NUMBER POSITION CHANGE		O.TAKAGI	—	T.MIYASHITA

図面番号(DRAWING NO.) SJ103058

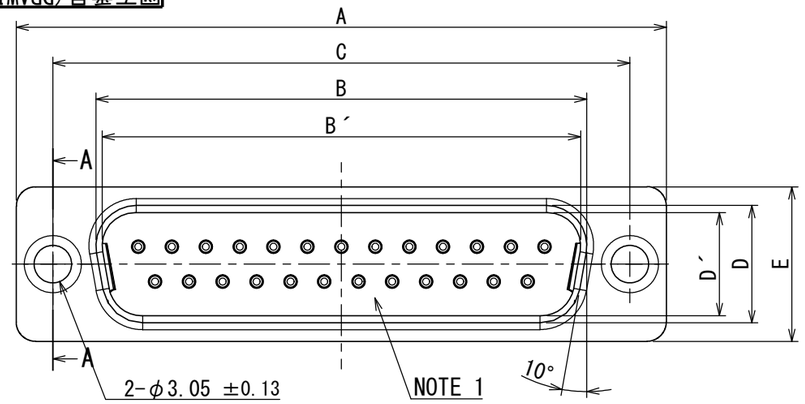

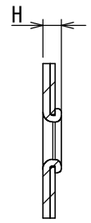

A-A
(2 : 1)

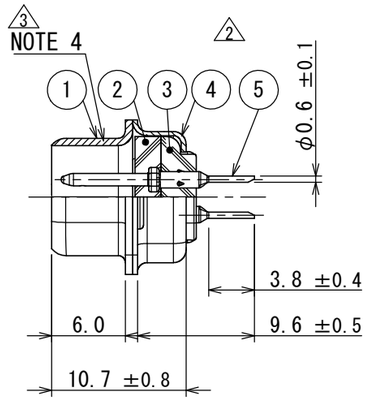

PIN INSERT

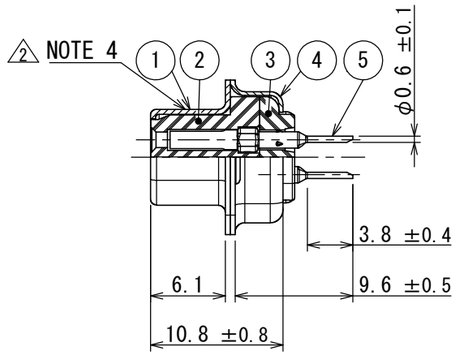

SOCKT INSERT

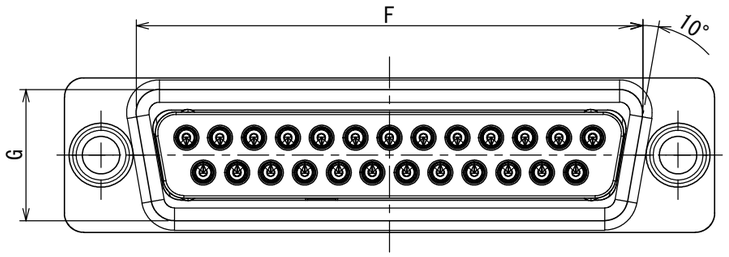

DESIGNATION
命名法

D * - * * - T - N R

- SPECIAL CODE 特殊記号
- PRESSING CONTACT プレスコンタクト
- TERMINAL FORM:THROUGH HOLE スルーホールタイプ
- CONTACT TYPE コンタクト性別
- INSERT ARRANGMENT インサート配列
- SHELL SIZE シェルサイズ
- SERIES シリーズ

NOTE1. MARK THE COMPANY NAME AND ABBREVIATED PART NUMBER AT THE LOCATION SHOWN IN THE DRAWING.
2. FOR INSERT ARRANGEMENT, REFER TO DWG NO. SJ010210.
3. FOR MOUNTING DIMENSIONS, REFER TO DWG NO. SJ013596.
△2 4. LOT NUMBER AT THE LOCATION SHOWN IN THE DRAWING.

注1. 図示の位置に社名及び、品名略称を表示する。
2. インサート配列はSJ010210を参照のこと。
3. 取付穴寸法はSJ013596を参照のこと。
△2 4. 図示の位置にロット番号を表示する。

TABLE1

DESCRIPTION 品名	A ±0.5	B ±0.25	B´ ±0.25	C ±0.13	D ±0.25	D´ ±0.25	E ±0.5	F	G	H	No. OF CONTACT コンタクト使用数量
DE- 9P-T-NR	30.8	—	16.90	24.99	—	8.34	12.6	19.3	10.7	1.2	9
DE- 9S-T-NR	30.8	16.26	—	24.99	7.82	—	12.6	19.3	10.7	1.2	9
DA-15P-T-NR	39.1	—	25.24	33.32	—	8.34	12.6	27.5	10.7	1.2	15
DA-15S-T-NR	39.1	24.59	—	33.32	7.82	—	12.6	27.5	10.7	1.2	15
DB-25P-T-NR	53.0	—	39.01	47.04	—	8.40	12.6	41.3	10.7	1.5	25
DB-25S-T-NR	53.0	38.30	—	47.04	7.82	—	12.6	41.3	10.7	1.2	25
DC-37P-T-NR	69.3	—	55.47	63.50	—	8.40	12.6	57.7	10.7	1.5	37
DC-37S-T-NR	69.3	54.76	—	63.50	7.82	—	12.6	57.7	10.7	1.2	37
DD-50P-T-NR	66.9	—	52.86	61.11	—	11.16	15.4	55.3	13.9	1.5	50
DD-50S-T-NR	66.9	52.34	—	61.11	10.65	—	15.4	55.3	13.9	1.2	50

符号 NO.	名称 DESCRIPTION	個数 QTY.	材料 MATERIAL	仕上 FINISH	備考 REMARKS
5	CONTACT	TABLE 1	COPPER ALLOY	GOLD PLATING OVER NICKEL	NOTE2
4	REAR SHELL	1	STEEL	HEXAVALENT CHROMIUM FREE CHROMATE(TRIVALENT CHROMATE TREATMENT)ON ELECTROPLATED ZINC	
3	REAR INSULATOR	1	GLASS FILLED PBT	(COLOR:BLACK)	UL94V-0
2	FRONT INSULATOR	1	GLASS FILLED PBT	(COLOR:BLACK)	UL94V-0
1	FRONT SHELL	1	STEEL	HEXAVALENT CHROMIUM FREE CHROMATE(TRIVALENT CHROMATE TREATMENT)ON ELECTROPLATED ZINC	

仕様書(SPECIFICATION) JACS-1045-5

第1版(ORIGINAL DATE) 31/MAR/2005

製図 DR. T.NOMIYAMA
担当 CHK. Y.TAKAGI
査閲 APPD. —
承認 APPD. Y.KUBOTA

一般公差(GENERAL TOLERANCE)
寸法(DIMENSION): . ±0.8 / .× ±0.4 / .×× ±0.1 / .××× ±
角度(ANGLES): ×° ± 1° / ×°×′ ±
単位(UNIT) : mm

尺度(SCALE) 2:1
シリーズ(SERIES) Dsub
名称(TITLE) D※-*※-T-NR
質量(MASS)

日本航空電子工業株式会社
JAPAN AVIATION ELECTRONICS INDUSTRY, LTD.

図面番号(DRAWING NO.) SJ103058
SIZE A3
版数(VER.) 3

S/W

JAE-CONNECTOR.COM Reference Only

JAE Connector DIV. Proprietary.Copyright(C) 2005, Japan Aviation Electronics Industry, LTD.

WISDOM承認 2018/04/16

DCF-C-212H(12.08)